XMZ*-J 系列万能输入温度巡回检测仪表使用说明书

（可扩展通讯、微型打印机接口）

一、概述

XMZ*-J 系列万能输入型温度巡回检测仪表是一种采用计算机技术的智能仪表。仪表采用双排数码管分别同时显示温度测量值与当前通道，当前通道同时有指示灯显示，可用手动或自动巡回检测，可与计算机 RS485 串口通讯，或定时打印。

二、仪表主要技术指标：

1、 精度：±0.5%F・S±1.0 个字

2、输入信号： K　E　J　S　R　N　Pt100　Cu50

3、测温范围：K（-30～1300℃）　E（-30～800℃）　J（-30～1000℃）

R(-30.0～1700.0℃)　S(0～1600)　N(-30.0～1200.0℃)

Pt100(-200.0～600℃)　Cu50（-50.0～150.0℃）

4、通道数量：最多 16 通道

5、报警继电器触点容量：220V 5A（阻性）

6、外型及开孔尺寸（mm）：XMZ-J　160×80×120　156×76

XMZE-J　48×96×85　42×92

XMZA-J　96×96×110　92×92

6、工作电源：交流 220V±10%　50HZ　功耗小于 5W

7、正常工作环境：温度 0～50℃，相对湿度 35%～85%的无腐蚀性气体场合

三、仪表型号定义

本仪表为 1～16 路万能型巡回检测仪，根据客户需要出厂时予以设置。

XMZ□- J　□　□　8　□

1　2　3　4　5

“1”：外型尺寸 (mm)：A：96×96×110　开孔：92×92

E：48×96×85　开孔：42×92

空格：160×80×120　开孔：152×76

“2”：表示通道数：如‘16’为 16 通道，‘8’为 8 通道。

“3”：报警定义：‘0’无报警，‘1’上限报警，‘2’下限报警，‘3’上下限报警

“4”：输入信号类型：‘8’多种输入信号

“5”：后缀：‘WT’带微型打印机，‘K’可与计算机 RS485 串口通讯，‘空格’无此功能

四、仪表面板布置（参考）

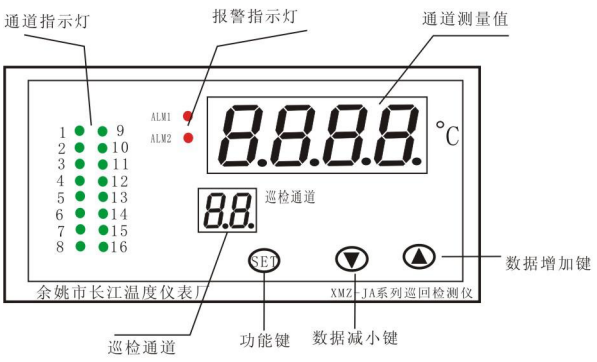

XMZ-J

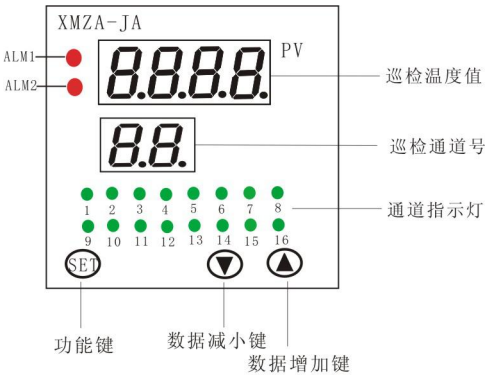

XMZA-J

五、仪表的操作

1、正常使用中，上排显示窗显示当前通道测得的温度值，下排显示窗显示当前通道号，设置参数时下排显示参数符号，上排显示设定值。

2、按 SET 键 3 秒，可进入参数菜单（详见表 6－1），按▼键或▲键，即可对参数进行规定范围内任意值设定，长按▼键或▲键可实现快速连减或快速连加；按 SET 键＆▼键可中途退出菜单。

3、巡检通道定点显示（手动巡检）：

用户可对某巡检通道定点显示，自动循环显示状态下，按▼键 3 秒以上，进入定点显示状态，调节▼键或▲键可选择定点通道，按 SET 键可返回自动循环显示状态；

4、巡检报警：

A、当任一通道发生上限报警时，该通道指示灯闪烁，上限报警吸合，且上限报警指示灯闪烁；

B、当任一通道发生下限报警时，该通道指示灯常亮，下限报警吸合，且下限报警指示灯点亮。

5、打印功能时间参数设置（仅在带打印功能时有）：

同时按住 SET 键＆▼键、▲键三键 3 秒钟以上，进入打印时间设定状态。

6、仪表基本参数的设置

表 5－1

序号	提示符号	名称	设定范围	说明	出厂值
0	LC	密码锁	0~50	LC＝18 时，可修改所有参数值	18
1	Sn	传感器输入类型	—	CuS0; Pt; K; E; J; S; r ; n	—
2	A1	上限报警	由输入类型全量程	当测量温度＞A1时，产生上限报警	—
3	A2	下限报警		当测量温度＜A2时，产生下限报警	—
4	dP	显示精度	0～1	dP=0 无小数点；　dP=1 显示小数点	0
5	Lu	通道数设置	1～16	用户可在出厂值范围内，调整所需通道数	—
6	t1	巡检间隔时间	4～120 秒	用户设置该参数，可自定义巡检间隔时间	4
7	t2	通讯地址/打印时间	1~9999	串口通讯功能时，‘t2’表示每路的通讯地址 带打印功能时，‘t2’表示定时间隔打印时间	—
8	bt	通讯波特率	—	1200、2400、4800、9600（打印时设置成此值）	9600
9	LP	本厂调试参数			
10	oP	输出方式选择	0～2	0：无　1：带 RS485 通讯功能 2：带打印功能	0
11	c1	传感器误差修正	±20.0	用户可对巡检通道测量误差进行修正，其修正值显示的通道数由 Lu 参数决定 (注：C10~C16 仪表提示符为d0～d6)	0.0
12	c2				

27	d6				
打印功能时间参数设置（带打印功能时有此项）					
28	YE	年份	00～99	设置年份参数	—
29	Yu	月份	00～12	设置月份参数	—
30	dA	日期	00～31	设置日期参数	—
31	Ho	小时	00～23	设置小时参数	—
32	FE	分钟	00～59	设置分钟参数	—

六、仪表流程图

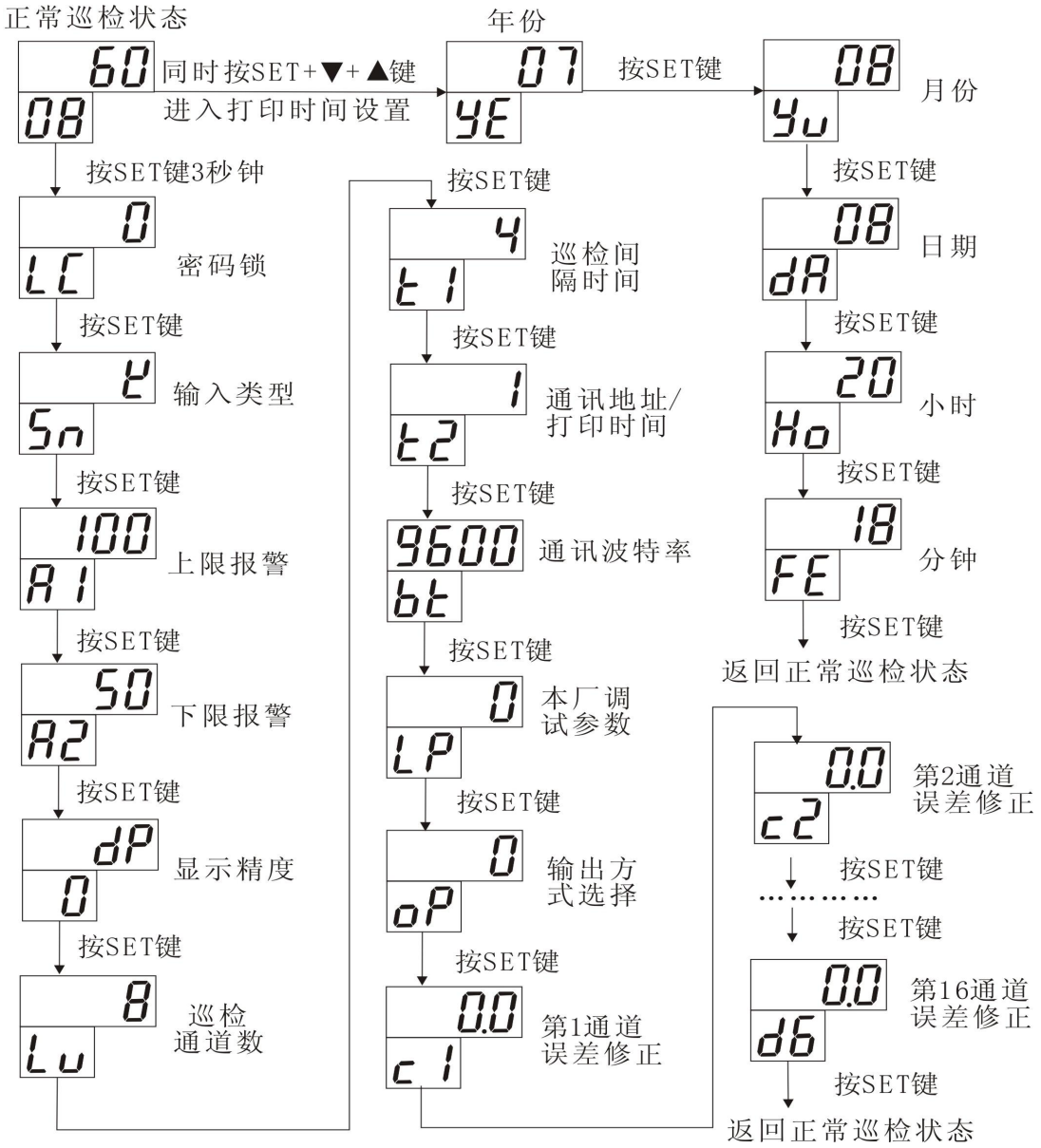

七、仪表接线（参考）：

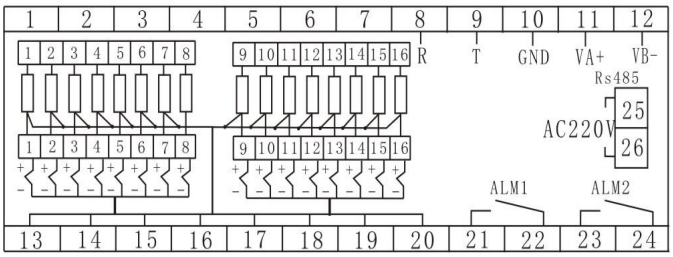

XMZ-16

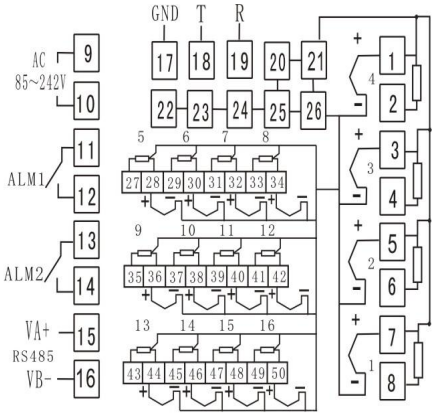

XMZA-16

仪表接线仅做参考，具体以仪表外壳接线为准

八、故障分析

XMZ*J系列智能温度巡回检测仪采用了先进的生产工艺，出厂前进行了严格的测试，大大提高了仪表的可靠性。常见的故障一般是操作或参数设置不当引起的。若发现无法处理的故障，请记录故障现象并及时通知当地代理商或者与我们联系。表7-1是XMZ*J系列智能温度巡回检测仪在日常应用中的几个常见故障：

表8-1 常见故障处理

故障现象	原因分析	处理措施
仪表通电不正常（黑屏）	1、电源线接触不良 2、电源开关未闭合	检查电源
信号显示与实际不符 显示“HH”	1、输入规格（Sn）设定有误 2、信号接线错误 3、传感器损坏 4、输入的测量信号超出量程	1、检查输入规格 2、检查信号线 3、检测传感器 4、检查输入信号
报警输出不正常	报警定义参数设置有误	重新设置报警定义参数值
仪表参数不能修改	检查密码锁项‘LC’是否为18	—

注：我公司提供的说明书为此系列说明总称，若因客户不熟悉所购仪表的功能请对照仪表外壳侧面所附型号并参照说明书**第三项仪表型号定义**了解具体功能。

附1：仪表参数提示符字母与英文字母对照表

A	B	C	D	E	F	G	H	I	J	K	L	M
A	b	C	d	E	F	G	H	I	J	K	L	M

N	O	P	Q	R	S	T	U	Y
n	o	P	q	r	S	t	u	y

★注：本公司将不断改进产品技术、设计及规格，如有变更，以实物为准，恕不另行通知